Монтажное гнездо для датчика со штуцером М12×1,5

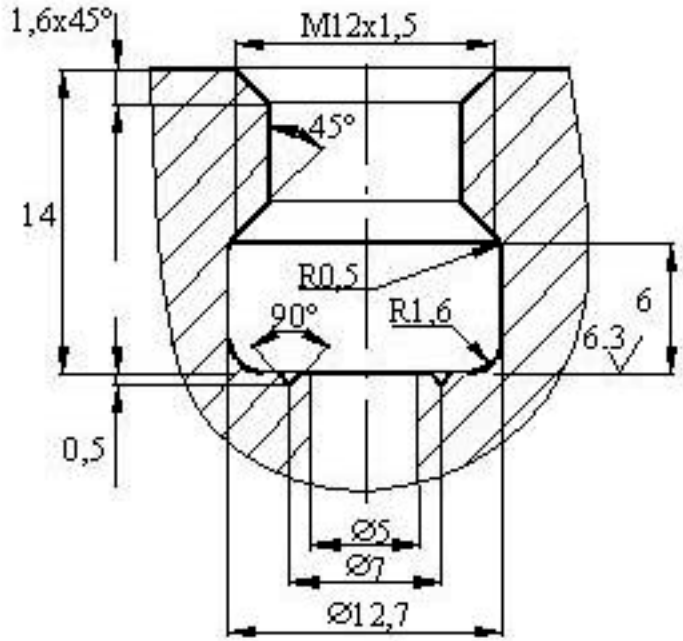

Монтажное гнездо для датчика со штуцером М20×1,5

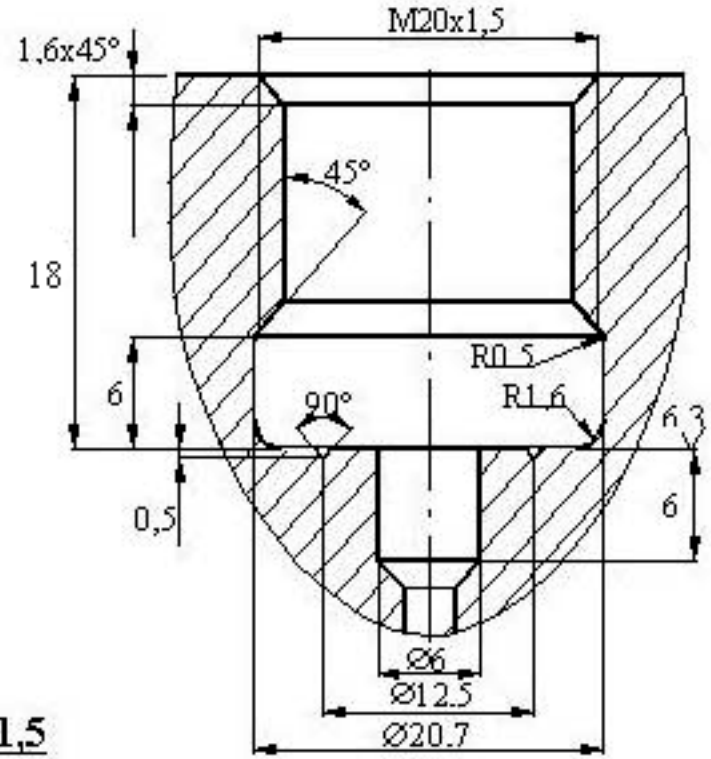
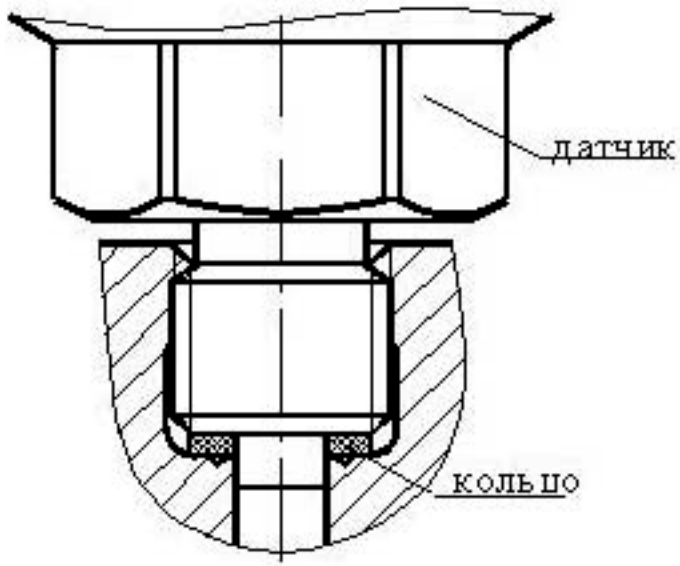
Установка датчиков со штуцерами М12×1,5 и М20×1,5 на рабочей магистрали